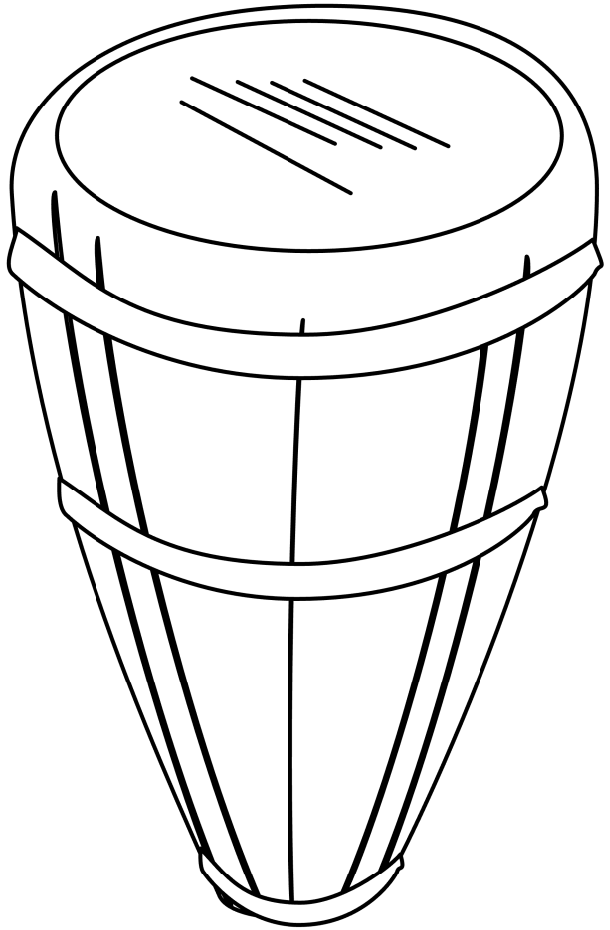

atabaque

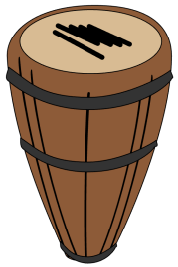

atabaque